DQ..n/b - Varímetro de Potencia Reactiva

- Para intensidad alterna 50-60 Hz
- Clase 1.5
- Escala 90°

Descripción

Los vatímetros DQ..n/b se utilizan para la medida de la potencia reactiva Existen versiones para corriente alterna monofásica y trifásica a 3 y 4 hilos, con cargas tanto equilibradas como desequilibradas. El rango de frecuencia es, para todas las versiones de alterna, de 50 a 60 Hz.

Sistema ferrodinámico con un elemento de medida para las versiones DQ/1wb, DQ/1db y DQ/1b, dos elementos para DQ/2b, y 2 $^{1/2}$ elementos para el DQ/3b. Amortiguamiento magnético, con suspensión mediante cojinetes con resorte para resistir vibraciones y choques.

Consumo

Consumo de intensidad por recorrido < 0.2 VA

Consumo de tensión por recorrido < 3.9 VA

Escalas

Escalas 90° prácticamente lineal. Divisionado grueso-fino. El valor final de la escala debe de estar entre el 20% y el 200% de la potencia aparente nominal, que se calcula mediante expresiones:

- Para corriente alterna monofásica:
  S(var) = Tensión primaria (V) x Intensidad primaria (A)

- Para corriente alterna trifásica:
  S(var) = √3x Tensión primaria entre fases (V) x Intensidad primaria (A)

Si no se indica el en el pedido, se calcula el valor final de la escala redondenado el valor S obtenido a alguno de los siguientes valores normalizados: 1 - 1,2 - 1, 5 - 2 - 2,5 3 - 4 - 5 - 6 - 7,5 - 8 o sus múltiplos decimales.

Bajo demanda:Escala con cero centro. Por ejemplo, -100-0-100kW

Capacidad de sobrecarga de acuerdo con DIN 43780

Capacidad de sobrecarga continua 1,2 I_n.

Dimensiones en mm

Modelo	a	c	e	g	h	Ø
DQ96n/1wb, /1db, /1b	96	134	$92^{+0,8}$	40	5,5	M4
DQ96n/2b, /3b	96	134	$92^{+0,8}$	40	5,5	M4
DQ144n/1wb, /1db, /1b	144	134	138^{+1}	40	5,5	M4
DQ144n/2b, /3b	144	134	138^{+1}	40	5,5	M4

Características Técnicas

Marco	(mm)		96 x 96	144 x 144
Longitud escala	(mm)		97	146
Peso	(g)		a = 460 b = 510 c = 695 d = 725	a = 720 b = 770 c = 960 d = 990
Rango	U (V)	I (A)	Modelo	Modelo
Alterna Monofásica			**DQ96n/1wb**	**DQ144n/1wb**
a ~	57,7 - 63,5 100 - 110 - 127 230 - 400	5	●	●
		1	●	●
Alterna Trifásica sin neutro, equilibrada - 3hilos			**DQ96n/1db**	**DQ144n/1db**
b ≋	100 - 110 - 230 400 440 - 500	5	●	●
		1	●	●
Alterna Trifásica sin neutro, desequilibrada - 3hilos			**DQ96n/2b**	**DQ144n/2b**
c ≋	100 - 110 - 230 400 440 - 500	5	●	●
		1	●	●
Alterna Trifásica con neutro, equilibrada - 4hilos			**DQ96n/1b**	**DQ144n/1b**
d ≋	100 - 110 - 230 400 440 - 500	5	●	●
		1	●	●
Alterna Trifásica con neutro, desequilibrada - 4hilos			**DQ96n/3b**	**DQ144n/3b**
e ≋	100 - 110 - 230 400 440 - 500	5	●	●
		1	●	●

● disponible ❍ bajo pedido

Esquemas de conexión ver página 4/16

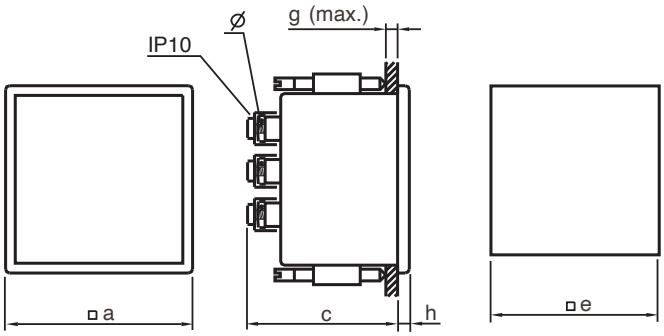

Celsa Messgerate España S.L.
www.celsamessgerate-spain.com
info@celsaspain.com / +34 96 130 93 78