IBR

TRANSFORMADORES DE INTENSIDAD PRIMARIO PASANTE

Cable:	Ø 44	mm
Barra primaria:	50 x 15	mm
	2 x 40 x 10	mm

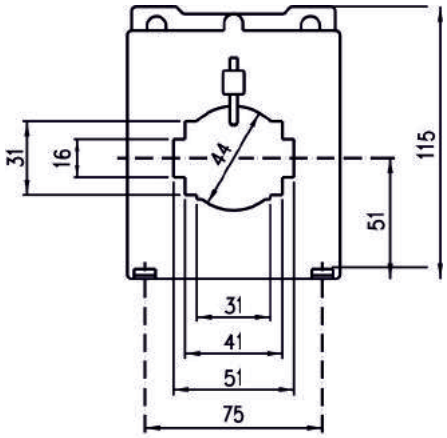

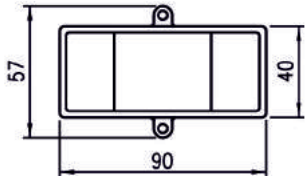

IBR Características Técnicas, Ejecuciones

Intensidad primaria nominal	sec. 5 A / Potencias de precisión VA		sec. 1 A / Potencias de precisión VA	
A	Clase 0,5	Clase 1	Clase 0,5	Clase 1
400	5	5	5	5
500	7,5	7,5	7,5	7,5
600	10	10	10	10
750	10	15	10	15
800	10	15	10	15
1000	10	15	10	15
1200	10	15	10	15
1500	10	20	10	20
1600	10	20	10	20

Incluido: Fijación a barra primaria
Accesorios: Fijación a base

IBR/1

TRANSFORMADORES DE INTENSIDAD PRIMARIO PASANTE

Cable:	Ø 44	mm
Barra primaria:	60 x 12	mm
	2 x 50 x 10	mm

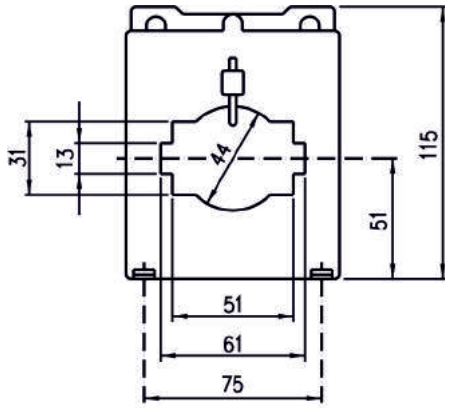

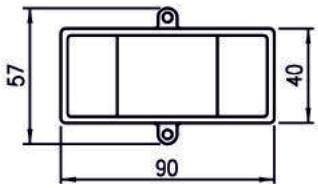

IBR/1 Características Técnicas, Ejecuciones

Intensidad primaria nominal	sec. 5 A / Potencias de precisión VA		sec. 1 A / Potencias de precisión VA	
A	Clase 0,5	Clase 1	Clase 0,5	Clase 1
400	5	5	5	5
500	7,5	7,5	7,5	7,5
600	10	10	10	10
750	10	15	10	15
800	10	15	10	15
1000	10	15	10	15
1200	10	15	10	15
1500	10	20	10	20
1600	10	20	10	20

Incluido: Fijación a barra primaria
Accesorios: Fijación a base

Celsa Messgerate España S.L.
www.celsamessgerate-spain.com
info@celsaspain.com / +34 96 130 93 78