AST5B312 - TRANSFORMADOR DE INTENSIDAD PRIMARIO PASANTE

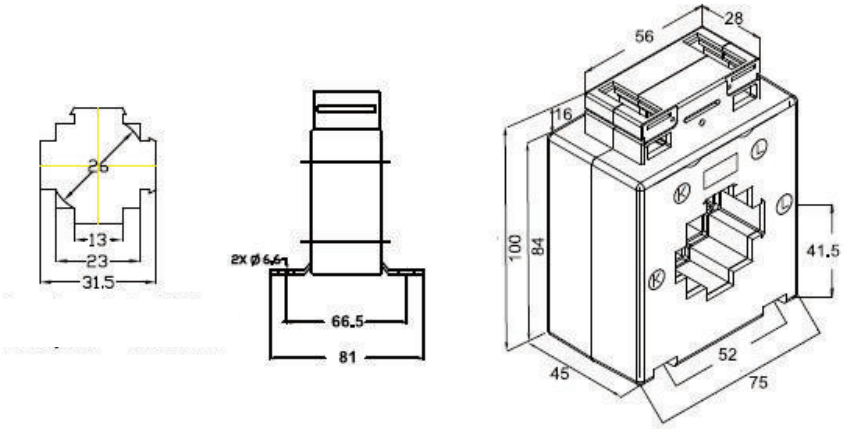

Dimensiones:	75 x 100 x 45	mm
Cable:	Ø 26	mm
Barra primaria:	30 x 10	mm

AST5B312 Características Técnicas, Ejecuciones

Intensidad primaria nominal A	sec. 5 A / Carga VA		sec. 1 A / Carga VA	
	Clase 0.5	Clase 1	Clase 0.5	Clase 1
50	-	1.25	-	-
60	-	1.5	-	-
75	-	2.5	-	-
80	-	5	-	-
100	3.75	7.5	3.75	3.75
125	5	10	5	5
150	7.5	15	7.5	10
200	10	15	10	10
250	5	15	5	15
300	10	15	10	15
400	10	15	10	15
500	10	15	10	15
600	10	15	10	15

Accesorios (por favor, indicar en el pedido):

- Pies de fijación (2 unidades)

ó

- Fijación a primario

Ejecuciones especiales (Bajo demanda):

- Otras relaciones, clases o carga VA

Características generales mecánicas

- Caja de plástico irrompible de poliamida
- Difícilmente inflamable; según UL 94 V0 y autoextinguible
- Terminales secundarios niquelados con tornillos (2 Nm)
- Tapas de terminales secundarios integradas

Características generales eléctricas

- Frecuencia 50-60Hz (otras frecuencias bajo pedido)
- Clase de aislamiento E (otras clases bajo pedido)
- Intensidad térmica nominal de cortocircuito Ith = 60. I_N
- Intensidad dinámica nominal Idyn = 2.5. Ith
- Voltaje más alto para equipos Um = 0,72kV (Bajo pedido: otros voltajes)
- Intensidad nominal soportada de frecuencia industrial 3kV / 1min
- Factor de seguridad FS5 ó FS10.

Celsa Messgerate España S.L.
www.celsamessgerate-spain.com
info@celsaspain.com / +34 96 130 93 78

celsa