AST830 - TRANSFORMADOR DE INTENSIDAD PRIMARIO PASANTE

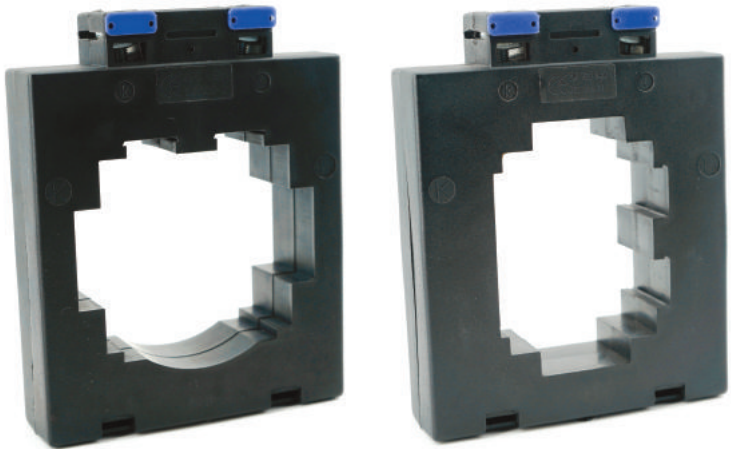

Dimensiones:		
AST830	105 x 132 x 30	mm
AST830V	105 x 132 x 30	mm
Cable:	Ø 70	mm
Barra primaria:	2 x 80 x 10	mm
AST830	60 x 60	mm
AST830V	60 x 50	mm

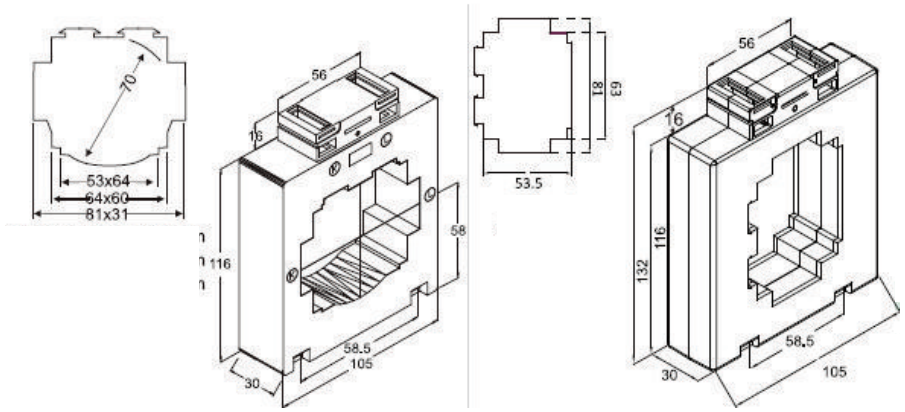

AST830 / AST830V Características Técnicas, Ejecuciones

Intensidad primaria nominal A	sec. 5 A / Carga VA		sec. 1 A / Carga VA	
	Clase 0.5	Clase 1	Clase 0.5	Clase 1
400	-	3.75	-	3.75
500	-	7.5	-	7.5
600	5	10	5	10
750	5	10	5	10
800	7.5	7.5	7.5	10
1000	15	15	15	-
1250	15	10	15	-
1500	10	10	10	-
1600	15	15	-	-

Accesorios (por favor, indicar en el pedido):

- Pies de fijación (2 unidades)

ó

- Fijación a primario

Ejecuciones especiales (Bajo demanda):

- Otras relaciones, clases o carga VA

Características generales mecánicas

- Caja de plástico irrompible de poliamida
- Difícilmente inflamable; según UL 94 V0 y autoextinguible
- Terminales secundarios niquelados con tornillos (2 Nm)
- Tapas de terminales secundarios integradas

Características generales eléctricas

- Frecuencia 50-60Hz (otras frecuencias bajo pedido)
- Clase de aislamiento E (otras clases bajo pedido)
- Intensidad térmica nominal de cortocircuito Ith = 60. I_N
- Intensidad dinámica nominal Idyn = 2.5. Ith
- Voltaje más alto para equipos Um = 0,72kV (Bajo pedido: otros voltajes)
- Intensidad nominal soportada de frecuencia industrial 3kV / 1min
- Factor de seguridad FS5 ó FS10.

Celsa Messgerate España S.L.
www.celsamessgerate-spain.com
info@celsaspain.com / +34 96 130 93 78